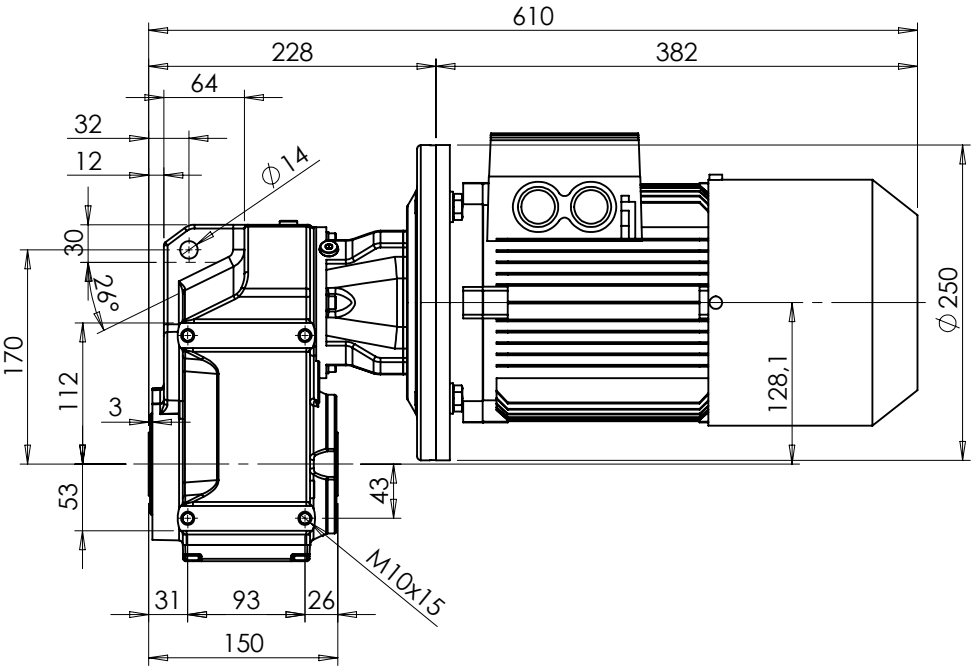

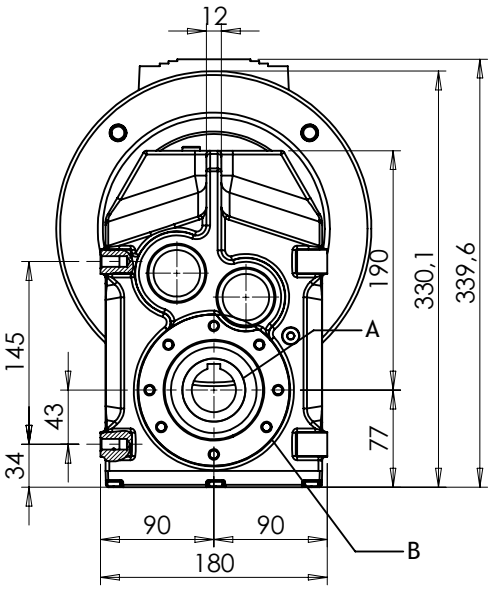

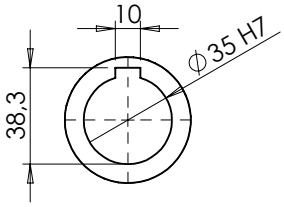

DETALLE A
EJE DE SALIDA

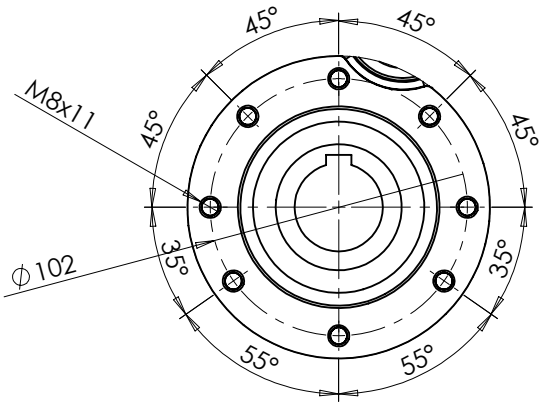

DETALLE B

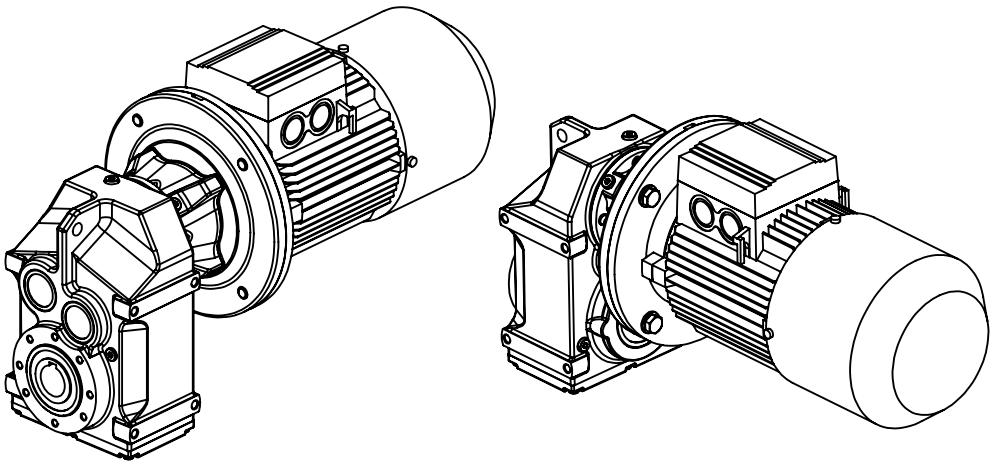

FAMILIA	CFM
TAMAÑO	47
POTENCIA	3-4 CV
MONTAJE	PATAS