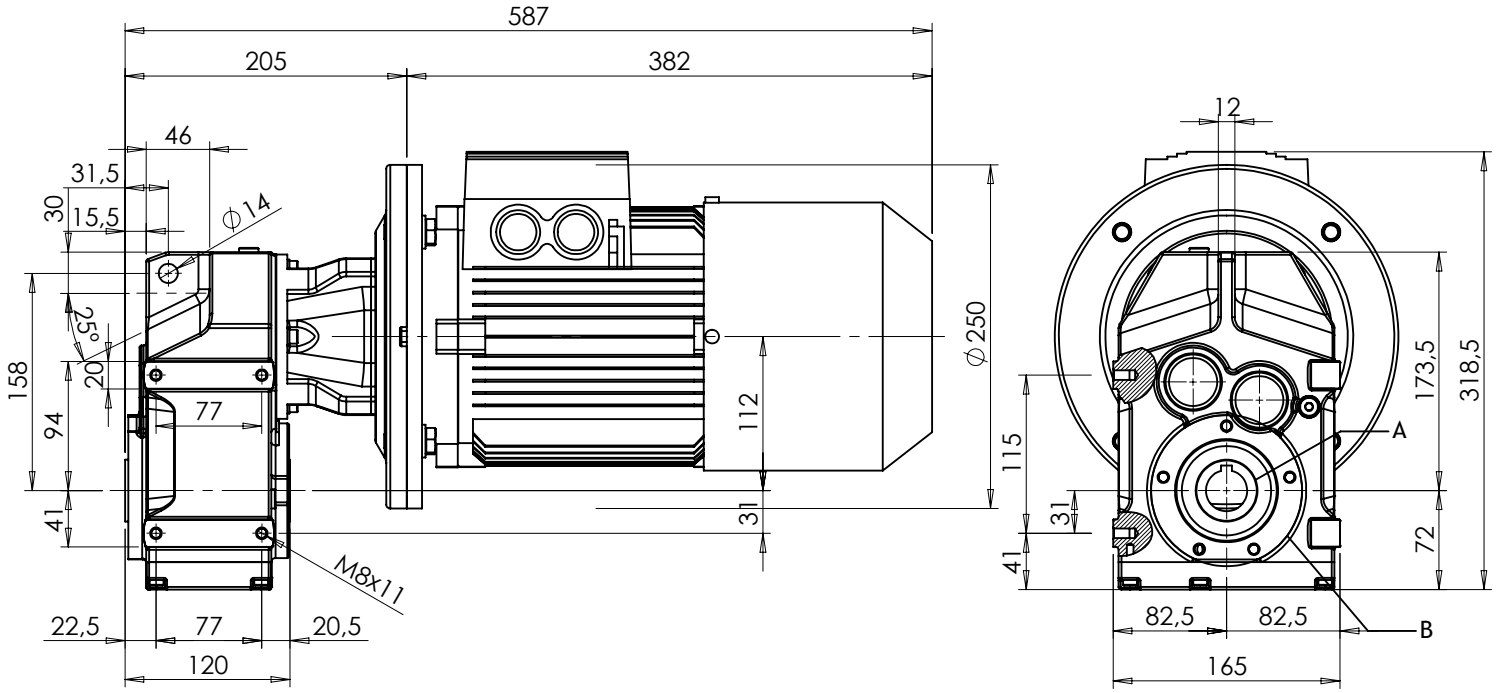

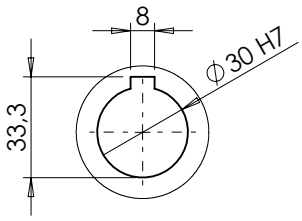

DETALLE A
SALIDA

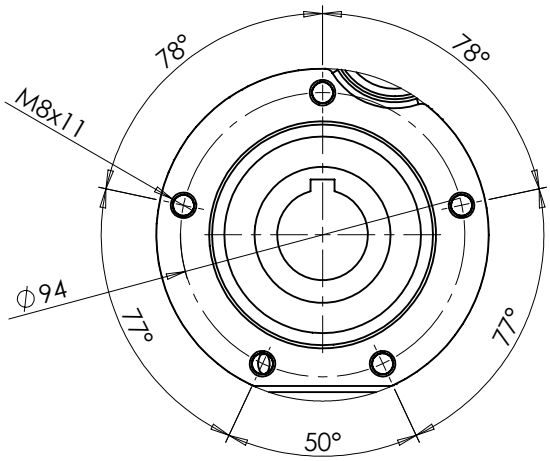

DETALLE B

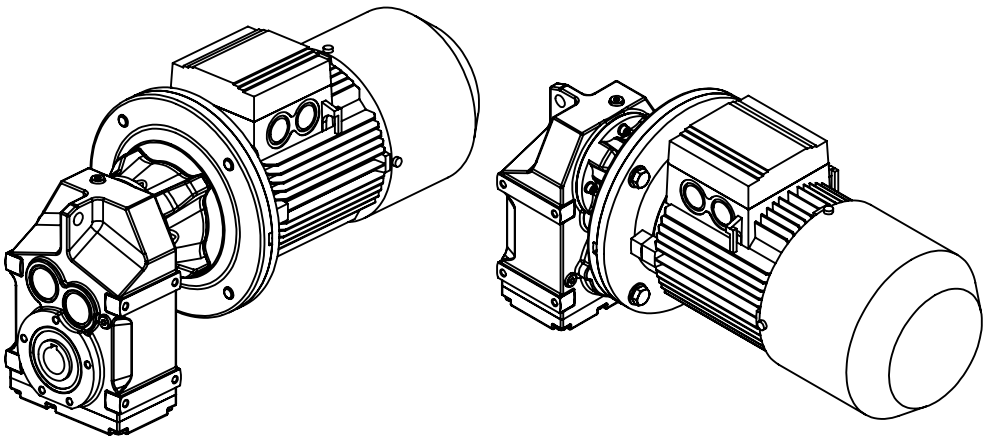

FAMILIA	CFM
TAMAÑO	37
POTENCIA	3-4 CV
MONTAJE	PATAS